神童君シリーズ
ポータブル振動診断計

神童君Next

- タブレットPCとUSBセンサのシンプル構造
- シンプル操作で高度な解析が可能

JFE プラントエンジ 株式会社

回転機械の振動診断は『神童君 Next』におまかせ

測定・傾向管理

1. 測定対象選択

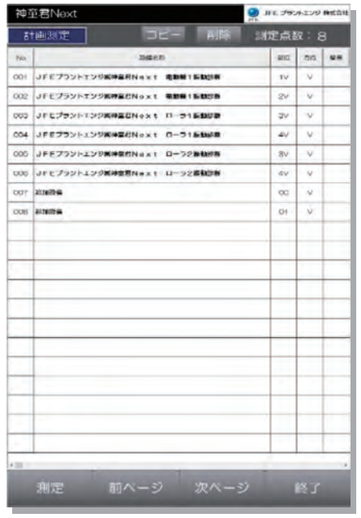

通常測定

2. 測　定

追加測定

通常測定：測定対象登録有り
追加測定：測定対象登録無し

簡易モニタ

精密診断解析・簡易判定機能

3. 精密診断機能表示

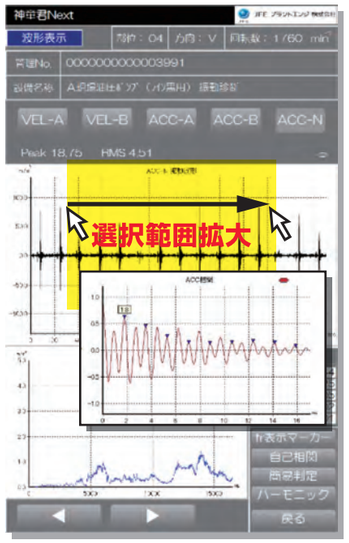

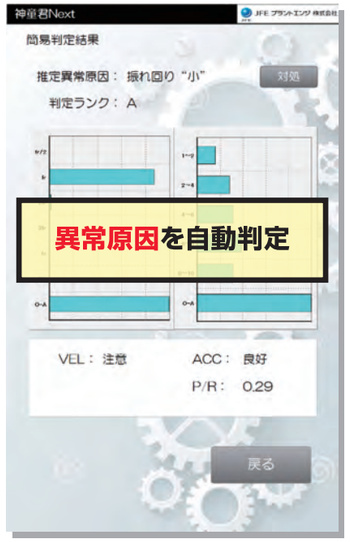

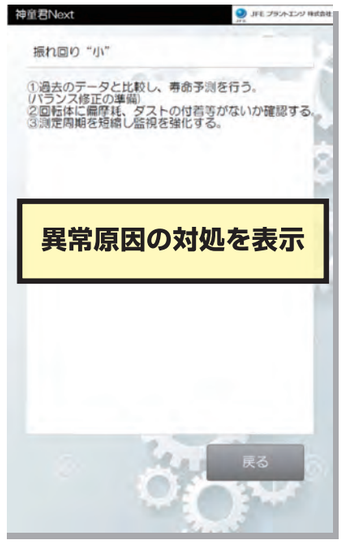

判定可能な異常原因一覧

判定項目	速　度	加速度	波高率
触れ回り	○		
芯ずれ	○		
歯面異常	○		
圧力脈動	○		

判定項目	速　度	加速度	波高率
軸受摩耗		○	○
軸受傷		○	○
潤滑不良		○	○

特　徴

- ◆ IOT時代に対応した新開発のUSBセンサと小型堅牢タブレットPCとの組合せ
- ◆ 製鉄所で培ってきた振動解析ノウハウを搭載

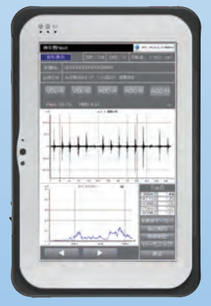

〈7インチ タブレットPC〉

〈USBセンサ〉

【神童君シリーズ振動診断システム】

【傾向管理・寿命予測】

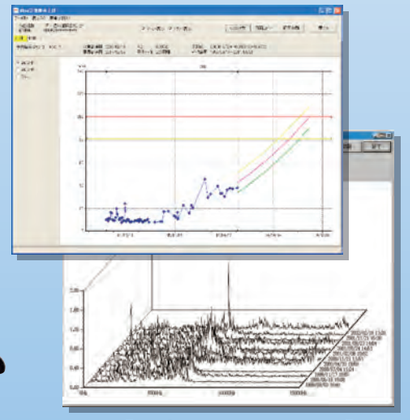

【3次元スペクトル】

【精密診断報告書出力】

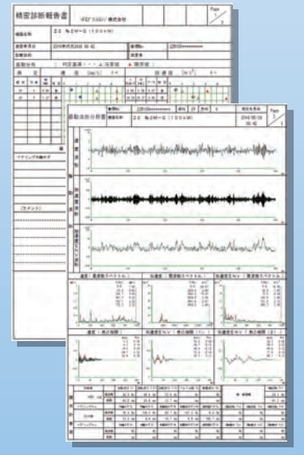

仕　様

■神童君Next ソフトウェア機能

測定パラメータ	加速度	0.1～410m/s²	Peak値(1/5値)、RMS値、P/R
	速　度	0.1～128mm/s	Peak値、RMS値
	変　位	5～6400μm	Peak to Peak値
フィルター	加速度1kHz～5kHz or 1kHz～15kHz、速度10Hz～1kHz、変位3Hz～100Hz		
機能一覧	簡易診断、精密診断、10s測定、追加測定、簡易モニタ機能、異常原因判定機能		

■振動加速度センサ仕様

		USB振動センサ
形式		UTCV−01
振動検出方式		圧電・シェア型
周波数範囲		1～10,000Hz
		周波数レスポンスの±3dB範囲
最大測定加速度		410m/s²
A/D分解能		16bit
通信規格		USB2.0 FULL SPEED
構造他	寸法	φ21×73.8
	質量	92g

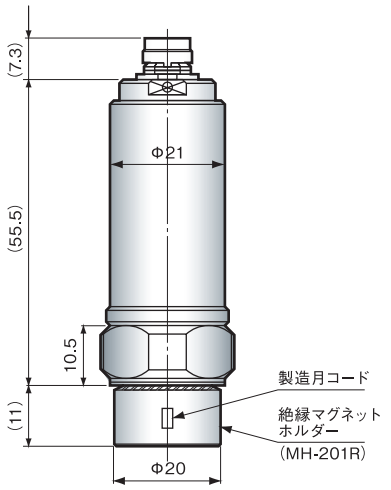

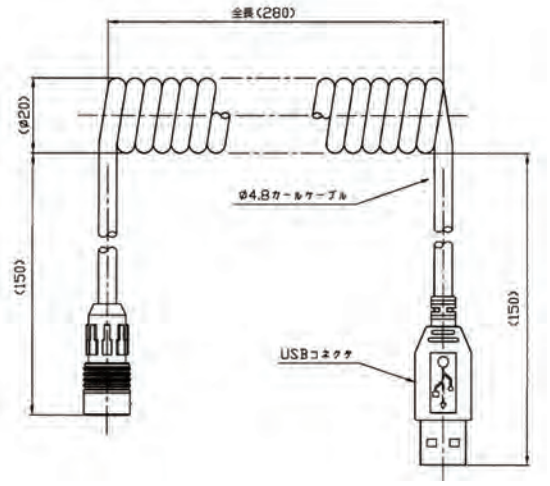

● タブレットに別ソフトを入れる場合は、別途お問い合わせください。
● 本カタログの記載事項につきましては、改良のため予告なく変更する場合が有りますので予めご了承ください。

JFE プラントエンジ 株式会社

本社 〒111-0051 東京都台東区蔵前2丁目17番4号 JFE蔵前ビル8F
（営業本部） TEL.03-3864-3849
FAX.03-3864-3879
ホームページアドレス　http://www.jfe-planteng.co.jp

東北営業所	〒980-0811	仙台市青葉区一番町1-3-1	TEL. 022-213-5224	FAX. 022-213-2587
東関東支店	〒260-0835	千葉市中央区川崎町1-34	TEL. 043-308-3290	FAX. 043-305-2381
西関東支店	〒210-0832	川崎市川崎区池上新町3-4-3	TEL. 044-299-5433	FAX. 044-287-9100
中部支店	〒460-0003	名古屋市中区錦1-20-19	TEL. 052-221-8222	FAX. 052-221-8223
知多営業所	〒475-0832	半田市川崎町1-1	TEL. 0569-24-2889	FAX. 0569-24-2894
関西営業所	〒651-0083	神戸市中央区浜辺通5-1-14	TEL. 078-232-5470	FAX. 078-232-5475
東中国支店	〒712-8074	倉敷市水島川崎通1	TEL. 086-447-4205	FAX. 086-447-4269
西中国支店	〒721-0931	福山市鋼管町1	TEL. 084-943-3710	FAX. 084-945-2899
広島営業所	〒733-0036	広島市西区観音新町4-6-22	TEL. 082-297-4759	FAX. 082-297-4760
安来営業所	〒692-0011	安来市安来町1132-4	TEL. 0854-23-7705	FAX. 0854-23-7708
周南営業所	〒745-0027	周南市櫛町2-28	TEL. 0834-33-8011	FAX. 0834-33-8012
九州営業所	〒812-0025	福岡市博多区店屋町1-35	TEL. 092-263-1631	FAX. 092-263-1632

BSY.'18-7-3.BSY.A